solaredge

PRIME STAR

ソーラーエッジ三相パワーコンディショナ

日本用　SE25K-JP / SE33.3K-JP

パワーコンディショナ

お問い合わせ
PRIMESTAR CO.,LTD
プライム・スター株式会社
東京都港区赤坂5-5-9赤坂スバルビル7階
TEL:03-6869-6606　FAX:03-6869-6607
www.primestar.co.jp

ソーラーエッジパワーオプティマイザと協調動作する特別な設計

- 優れた変換効率（98.5%）
- IP65 - 屋外及び屋内設置用
- 太陽電池モジュールごとのモニタリング機能内蔵
- イーサネットあるいはワイヤレス経由のインターネット接続
- 小型軽量、簡易な設置
- 固定電圧入力パワーコンディショナー 長ストリング・長さの異なる並列ストリングが可能。
  配線簡素化・コストダウンへ
- DC/AC変換・系統連系保護機能のみの簡素な設計

三相パワーコンディショナ日本用
SE25K-JP / SE33.3K-JP

	SE25K-JP	SE33.3K-JP	
出力			
定格 AC 出力	24750	33300	VA
最大 AC パワー出力	24750	33300	VA
AC 出力 電圧 – ライン間 / ライン – ニュートラル間 (定格)	380 / 220	480 / 277	Vac
AC 出力電圧 – ライン - ニュートラル間	200 - 246	244 - 305	Vac
AC 周波数	50/60 ± 5		Hz
系統接続	トランスフォーマー経由　（別途）[1]		
最大連続出力電流 (位相)	37.5	40	A
残留電流検出／残留ステップ変化値	300　/　30		mA
系統	3 / N / PE (スター型三相四線式)		
系統監視・単独運転防止・力率設定可能・整定値変更	対応		
入力			
推奨最大直流電力 (定格)	33400	45000	W
絶縁 , 直流接地	トランスフォーマーレス、非接地		
最大入力電圧	750	1000	Vdc
定格入力電圧	670	840	Vdc
最大入力電流	38	40	Adc
逆極性保護	対応		
対地絶縁検出	700kΩ 感度		
最大効率	98.3	98.1	%
ユーロ効率	98	97.8	%
夜間消費電力	< 4		W
その他仕様			
対応通信機能 [2]	RS485, Ethernet, Zigbee (オプション) , Wi-Fi (オプション), 内蔵セルラーモデム (オプション)		
準拠規格			
安全	IEC-62103 (EN50178), IEC-62109, AS3100		
系統連系規程 ; これ以外の規格に関しては、ダウンロードページのサーティフィケーションカテゴリーを参照願います	JEAC9701		
電磁妨害	IEC61000-6-2, IEC61000-6-3 , IEC61000-3-11, IEC61000-3-12		
RoHS	対応		
設置仕様			
交流出力	ケーブルグランド – 直径 15-21		mm
直流入力	3 x MC4 ペア		
寸法 (高さ x 幅 x 奥行き)	540 x 315 x 260		mm
重量	45		kg
動作温度範囲	-20 - +60		˚C
冷却方式	ファン (ユーザー交換可能)		
騒音	< 55		dBA
環境保護等級	IP65 - 屋外・屋内		
固定方式 (ブラケット同梱)			

[1] 下図トランスフォーマー回路を参照して下さい。
[2]データシートを参照して下さい。 ->　通信オプションの仕様はダウンロードページの通信カテゴリーから参照下さい: http://www.solaredge.com/groups/support/downloads

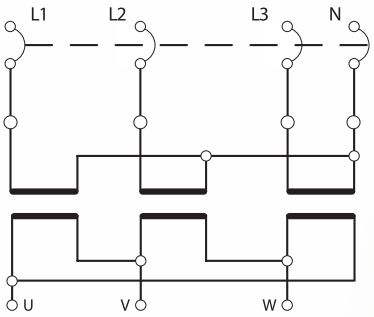

© SOLAREDGE TECHNOLOGIES, INC. ALL RIGHTS RESERVED. SOLAREDGE、ソーラーエッジのロゴ、OPTIMIZED BY SOLAREDGEは、SOLAREDGE TECHNOLOGIES, INC. の商標または登録商標です。記載するその他のすべての商標は各所有者の商標とします。
日付：07/2016. V.01. 予告無く変更する事があります。

お問い合わせ
PRIMESTAR CO.,LTD
プライム・スター株式会社
東京都港区赤坂5-5-9
赤坂スバルビル7階
TEL:03-6869-6606
FAX:03-6869-6607
www.primestar.co.jp