仕様書

製品名	防災非常用LED照明
型番	PR-HUG-20A

姿図

外型寸法(mm)

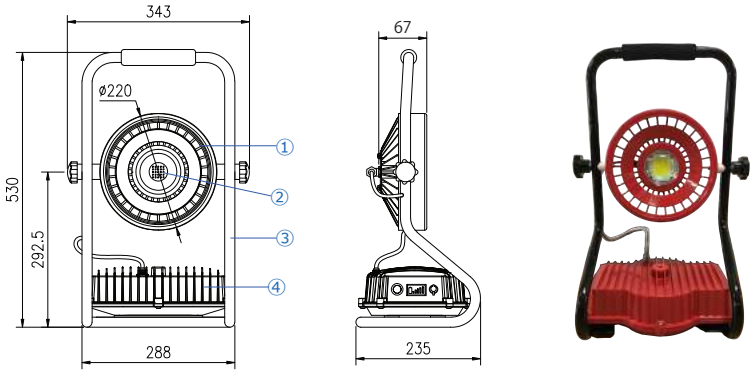

配光曲線

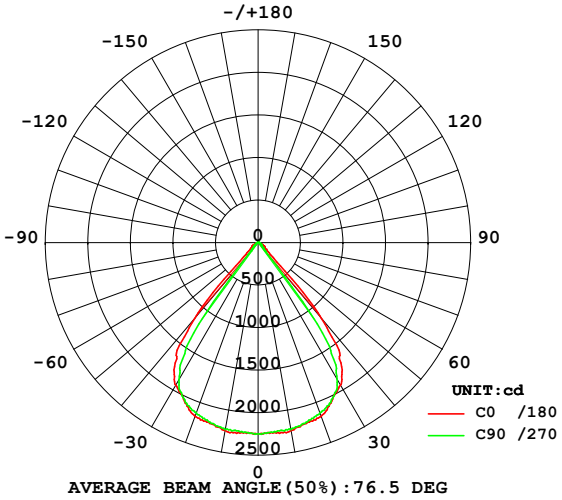

電気特性・製品仕様

電池容量	11Ah	発光効率	100 lm/W
定格入力電圧	AC100～240V	充電時間	7～10時間
消費電力	20W	連続点灯時間	11時間

① 本体		アルミADC12	演色性	Ra75	動作/保存温度	-25℃～50℃
② レンズ		強化ガラス	重量	6.4kg	全光束(lm)	2000lm
③ フレーム		鉄Q195	色温度	5000K	保護等級	IP65
④ 電源ボックス		ADC12	配光角	85°	電源	ACアダプタ
承認	検印	製図	販売会社			
長谷川	陳	朴	プライム・スター株式会社			

※掲載内容・仕様・定格などは予告なく変更することがあります。また測定方法により数値は変動しますので予めご了承ください。

2023・02・24

使用方法

⚠ 使用上のご注意

※必ず、本体から充電用のアダプタを外してから点灯して下さい。
充電中、本体の電源スイッチのON/OFFを行うと、故障の原因になります。

【点灯方法】

1. ACアダプタ端子を本体のアダプタジャックから抜いていることをご確認下さい。
2. 電源をONにして下さい。

【充電方法】

1. 電源をOFFにして下さい。
2. 本体のACアダプタジャックの防水キャップを外して下さい。
3. ACアダプタをコンセントにつなぎます。
4. ACアダプタの端子を本体のACアダプタジャックに差し込んで下さい。
5. ACアダプタの充電ランプが赤色に点灯します。
6. 充電が完了すると充電ランプが緑色に点灯します。
7. ACアダプタをコンセントから抜き、ACアダプタの端子を本体のACアダプタジャックから抜いて下さい。
8. 防水キャップをACアダプタジャックに戻します。

【電池残量の確認方法】

電源スイッチをONにすると電池残量が確認できます。
※電源OFF時には表示されません。

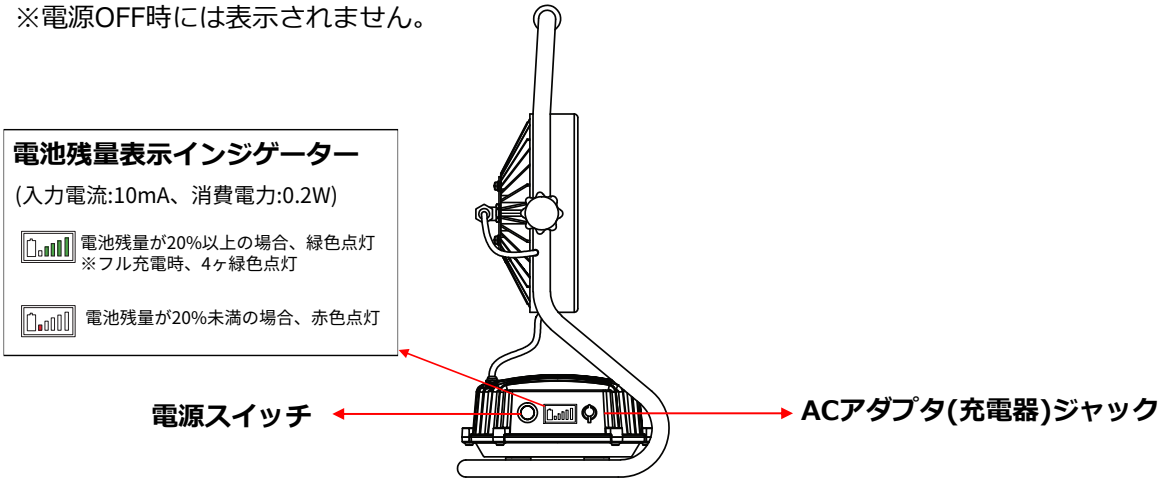

付属品 ACアダプタ×1、ACケーブル×1

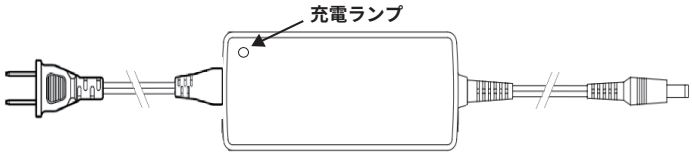

⚠ 注意

ＡＣアダプタは、屋内専用です。
故障や事故の原因となりますので、
屋外での使用はご遠慮下さい。

⚠ 安全上のご注意

器具を安全に使用していただくためには、カタログや取扱説明書等を参照していただく必要があります。
詳しくは、プライム・スターまでお問い合わせください。

取扱説明書

ご使用前に、この『お客様への安全上のご注意』を必ずお読みのうえ、正しくお使いください。

取扱説明　お客様へ。この説明書は必ず保管してください。

お客様への安全上のご注意

⚠ 危険	製品の取扱いを誤った場合、死亡又は重傷を負うことが想定され、かつその度合いが高いことを示します。

- 一般のゴミとして破棄しないでください。一般ゴミとして廃棄すると、ゴミ収集車内や集積場での発煙、発火の原因になります。廃棄する場合は、お買いあげの販売店または当社にお問い合わせください。
- 火気に近付けたり、火中へ投入したり、加熱しないでください。火災や火傷などの原因になります。
- 結露する場所、風呂場などの湿った場所、雨中などのぬれた場所で充電・使用・保管しないでください。また、水洗いしないでください。感電、発熱、火災などの原因になります。
- ぬれた手で本製品や接続する電気機器のプラグに触れないでください。感電の原因,皮膚に障害を起こす原因になります。
- 金属物をAC入力プラグに接続させたり、AC出力コンセントに差し込んだりしないでください。感電、発熱、火災の原因になります。
- 本製品内部からもれた液体が目に入ったときは、こすらずにきれいな水で洗い、直ちに医師の診察を受けてください。失明などの原因になります。
- ACケーブルは指定以外のものを使用しないでください。感電、発熱、火災などの原因になります。
- 落とす、ハンマーでたたくなど強い衝撃を与えないでください。感電、発熱、火災など、本体破損の原因になります。
- 転倒・落下しやすい場所(高い棚の上など)で充電・使用・保管しないでください。感電、発熱、火災など、本体破損の原因になります。
- つり下げて使用しないでください。感電、発熱、火災など、本体破損の原因になります。
- 充電中または使用中は、本製品を移動させないでください。移動にともなう振動や衝撃で、発熱による火災や感電などのけが、本体破損の原因になります。
- 分解や修理、改造をしないでください。感電、発熱、火災などの原因になります。

⚠ 警告	取り扱いを誤った場合、使用者が死亡または重傷を負うことが想定される場合。

- 取り付け、取り外しや器具清掃のときは、必ず電源を切ってください。感電の原因となります。
- 器具の改造、部品の変更はおこなわないでください。火災、感電、および器具の落下のおそれがあります。
- ランプは分解しないでください。
- 万一、煙が出たり、異臭がするなどの異常を感じたら速やかに電源を切り、販売店、または工事店にご相談ください。
  異常状態のまま使用しますと火災、感電のおそれがあります。
- LEDを直視したりしないでください。目の障害の原因となることがあります。
- 外郭が破損したLEDランプは使用しないでください。感電やケガの原因となることがあります。

プライム・スター株式会社
〒107-0052 東京都港区赤坂4丁目8番14号 赤坂坂東ビルディング8階
Tel. 03-6869-6606 / Fax. 03-6869-6607
http://www.primestar.co.jp/

取扱説明書

⚠ 注意	取り扱いを誤った場合、使用者が軽傷を負うことが想定されるかまたは物的損害の発生が想定される場合。

●点灯中や点灯直後は，ランプが熱いので手や肌などを触れないでください。 やけどの原因となることがあります。

●安全に使用するために、１年に１回は自主点検をおこなってください。異常がありましたら販売店、または工事店等にご相談ください。異常状態のまま使用しますと火災、感電のおそれがあります。

●この器具には寿命があります。一般的な使用場所では設置して８～10年経つと外観に異常がなくても内部の劣化が進行しています。交換・点検をおこなってください。

※使用条件：周囲温度30℃、１日10時間点灯、年間3000時間点灯（JIS C 8105－1解説による）

●お手入れの際は、必ず電源を切って、器具が十分冷えてからおこなってください。感電、やけどの原因となることがあります。

●周囲温度は取扱説明書指定の範囲で使用してください。不点灯や短寿命の原因となることがあります。

●亀裂の発生した前面カバーはそのまま使用しないでください。

●LEDは白熱灯や蛍光灯などの一般光源と比較して色バラツキが大きいのが実情です。そのため個々のLEDによる色味が異なる場合があります。また照射距離が近い場合は、照射面によって光ムラや色ムラが生じることがあります。

●器具の引きひもを強くはじいたり、ランプに絡ませないでください。破損の原因となることがあります。

●塗料などを塗らないでください。ランプが過熱し，破損の原因となることがあります。

お手入れ

●器具の清掃について…
汚れを落とす場合は、洗剤（薄めた中性洗剤がおすすめ）を浸したやわらかい布をよく絞って拭き取り、洗剤が残らないように乾いた布で仕上げてください。シンナーやベンジンなどの揮発性のもので拭いたり殺虫剤をかけたりしないでください。火災・変質・変色の原因になることがあります。

●LED交換について…
LED交換は出来ない構造です。定格寿命後は器具の交換をおこなってください。

商品の保証について

照明器具保証期間は、商品お買い上げ日より5年間です。
保証内容：取扱説明書等の注意書に従った状態で保証期間内に故障した場合には、器具の無償修理(交換)とさせていただきます。
修理に関する相談、並びにご不明な点は、お買い上げの販売店様（工事店様）または下記ご相談窓口にお問い合わせください。

商品に関するご相談窓口

プライム・スター株式会社
〒107-0052 東京都港区赤坂4丁目8番14号 赤坂坂東ビルディング8階
Tel. 03-6869-6606 / Fax. 03-6869-6607
http://www.primestar.co.jp/